TAJ

Since 1999

شناسنامه محصولات گروه طلای تاج

گوشواره کلیپسی

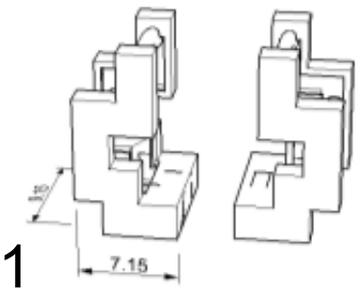

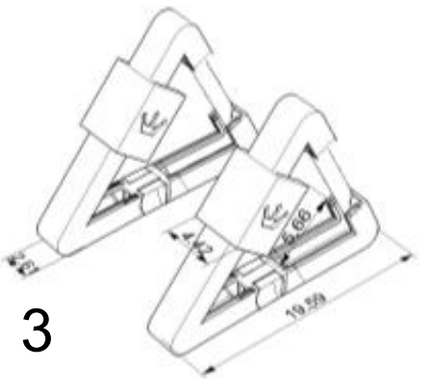

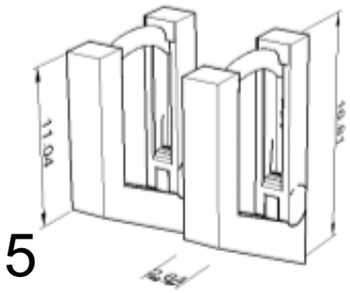

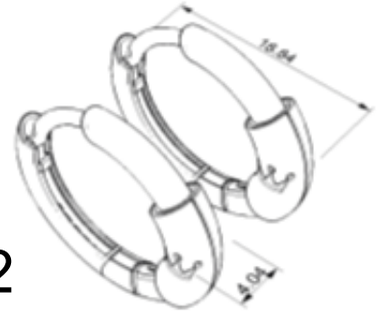

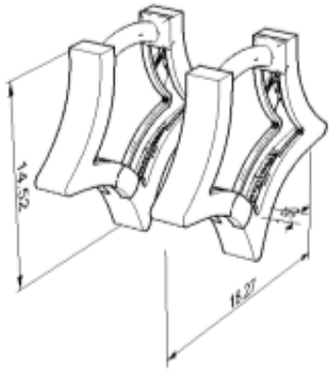

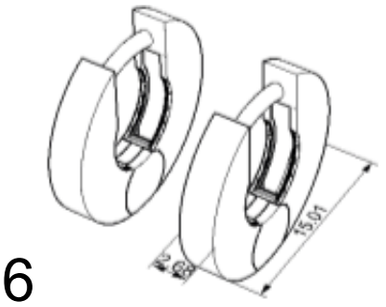

نام کالکشن/محصول: گوشواره کلیپسی

کد محصول: پله (628)-گردون(629)-سه کنج(630)-ستاره(656)

اُریب (657)- هاله(658)

داستان محصول: گوشواره‌های کلیپسی- با طراحی مدرن و کاربردی، انتخابی مناسب برای استفاده روزمره هستند. این گوشواره‌ها با قرارگیری روی گوش، علاوه بر ایجاد جلوه‌ای متفاوت، به‌راحتی با استایل‌های مختلف هماهنگ می‌شوند و ترکیبی از زیبایی، سادگی و کاربرد را ارائه می‌دهند.

نوع و وزن حدودی محصول: پله (3g)-گردون(3.7g)-سه کنج(3g)-ستاره(2g)

اُریب (2.5g)- هاله(3.6g)

تکنیک ساخت: رزین و ریختگی / تراش چکش خور

سایزهای موجود: گوشواره کلیپسی، به صورت تک سایز است.

اجرت محصول: 19%

نحوه نگهداری: برای حفظ درخشش و زیبایی طلا، پس از هر بار استفاده با پارچه‌ای نرم و خشک سطح آن را به‌آرامی جلا دهید. زیورآلات خود را در جعبه‌ی مخصوص یا کیسه‌ی پارچه‌ای نرم نگهداری کنید تا از ایجاد خط و خش جلوگیری شود، از ضربه و فشار مستقیم به محصول خودداری نمایید.

گروه طراحی:عباد تهرانی –شادی مدنی- روژین توسلی

Tajgold Group

Since 1999

TAJGOLD.NET